FHOTO DE L'INSTALLATION DE FERRURE DE HAUBANNAGE SUR PROTOTYPE.

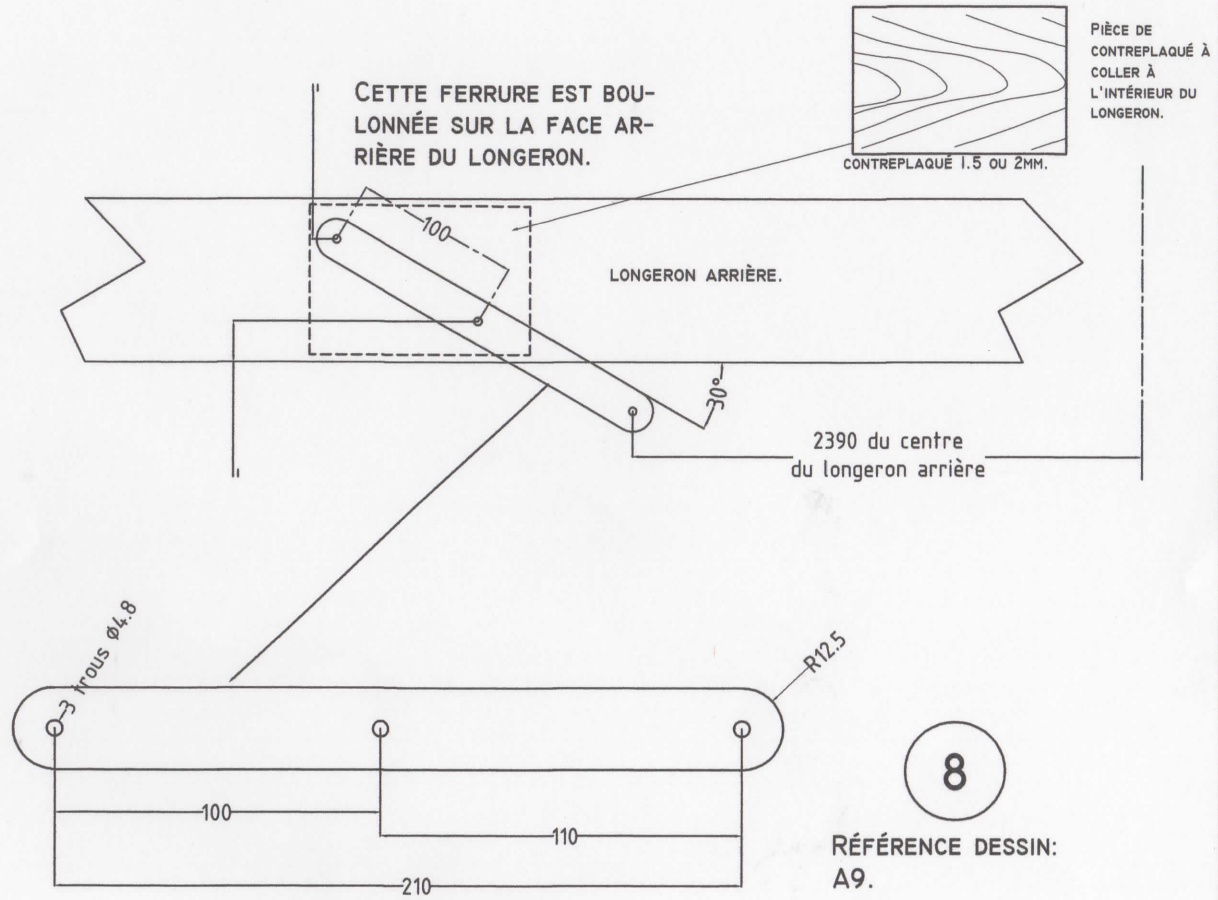

8

RÉFÉRENCE DESSIN:
A9.

ACIER 4130, 2.5MM
2 REQUIS.

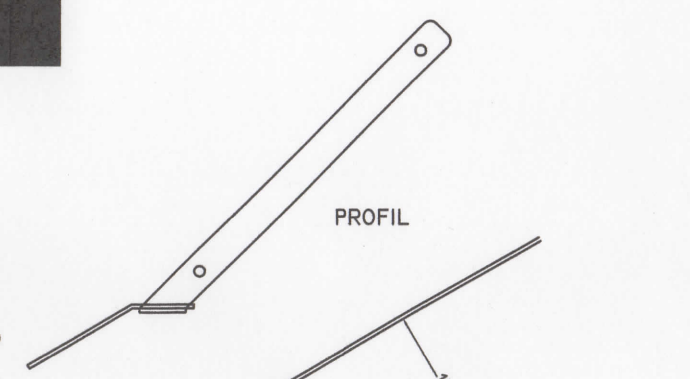

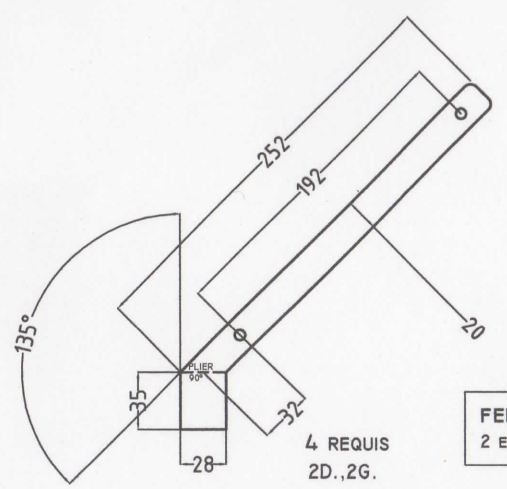

4 REQUIS
2D.,2G.

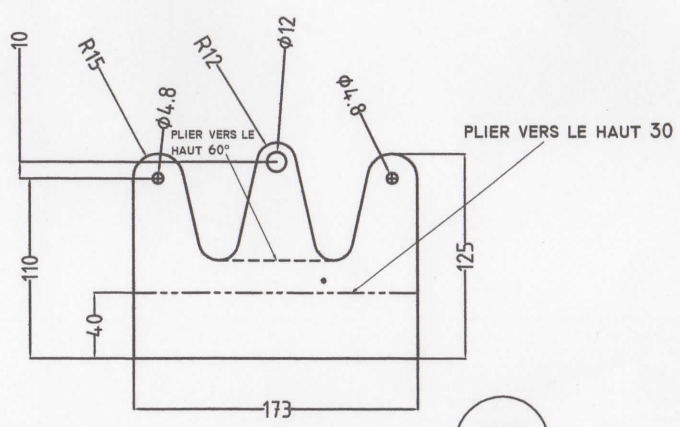

2 REQUIS

F7

FERRURES D'ATTACHE DES HAUBANS À L'AILE
2 ENSEMBLES REQUIS, ACIER 4130, 3MM D'ÉPAISSEUR.

RÉFÉRENCE DESSIN:A8

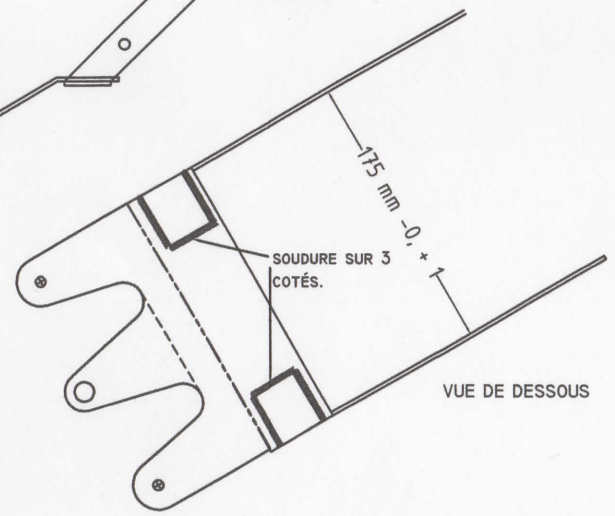

MODIFICATION DE L'AILE DU HM-8

DÉTAILS DES FERRURES DE L'AILE (SUITE).

Dessiné par: Paul Fournier	DESSIN: A-12.1
EN MILLIMÈTRES.	Numéro de série: