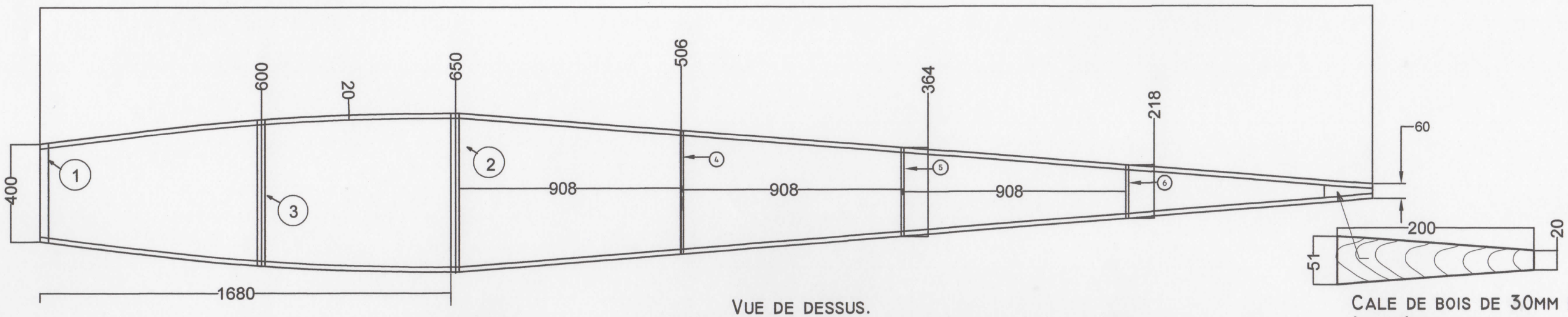

VUE DE DESSUS.

CALE DE BOIS DE 30MM D'ÉPAISSEUR
À INSÉRER ENTRE LES LONGERONS DU HAUT.

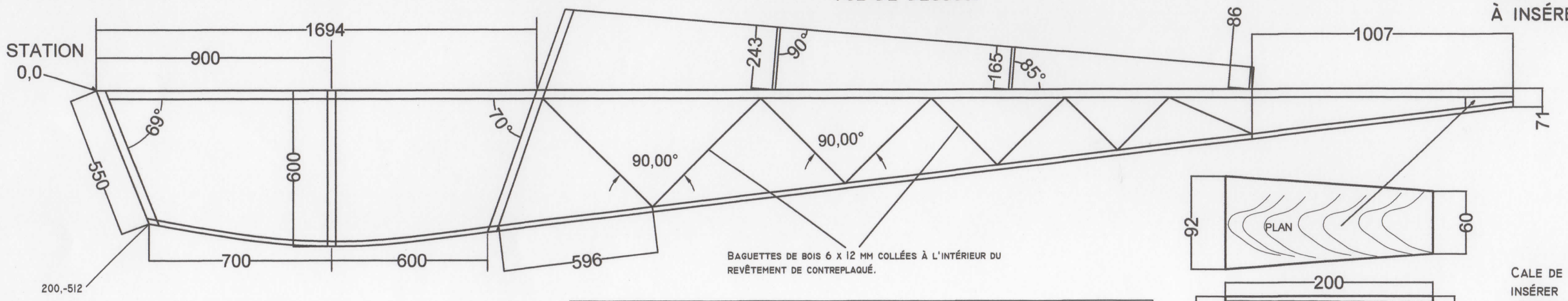

BAGUETTES DE BOIS 6 X 12 MM COLLÉES À L'INTÉRIEUR DU REVÊTEMENT DE CONTREPLAQUÉ.

VUE D'ÉLÉVATION.

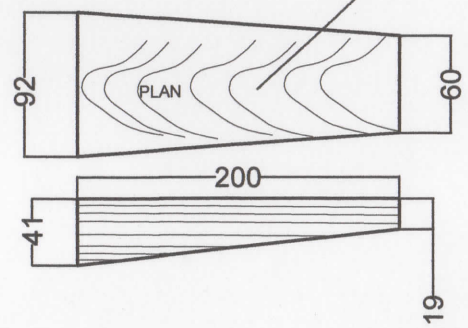

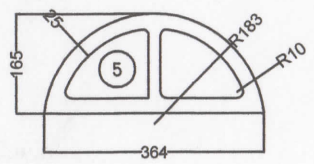

CALE DE BOIS À INSÉRER VERTICALEMENT ENTRE LES LONGERONS DU HAUT ET DU BAS.

TOUTES LES COMPOSANTES SONT EN ÉPINETTE (SPRUCE) ET ASSEMBLÉES AU MOYEN D'UNE COLLE DE QUALITÉ AVIATION.

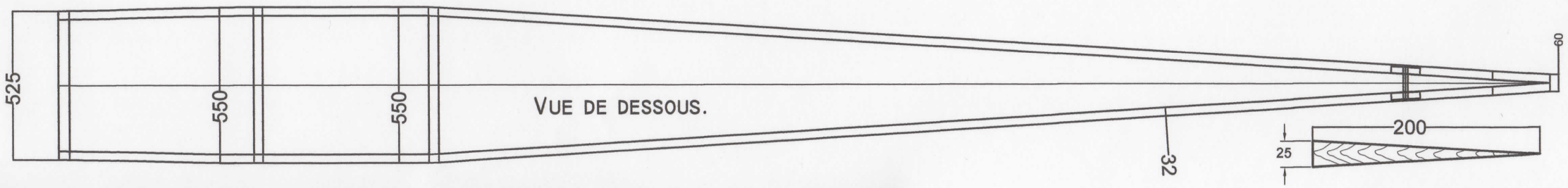

VUE DE DESSOUS.

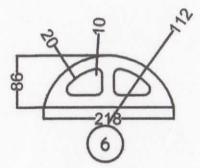

CALE DE BOIS À INSÉRER ENTRE LES LONGERONS DU BAS; 20MM D'ÉPAISSEUR.

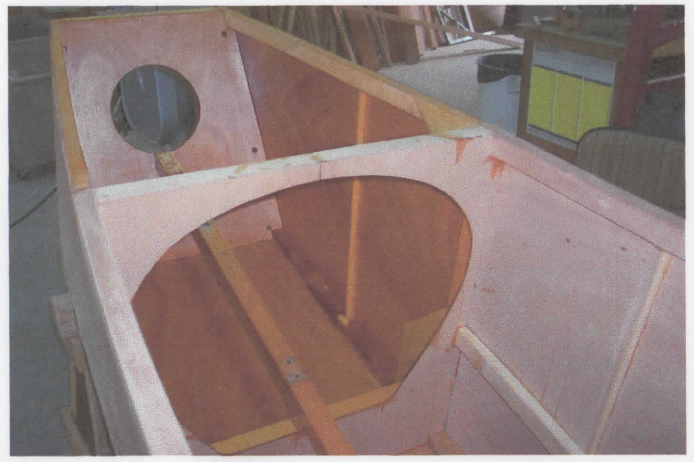

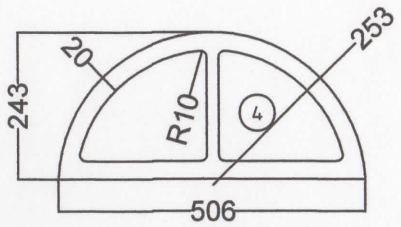

CLOISON 4,5 ET 6
EN CONTREPLAQUÉ
DE 8MM, PLUS OU MOINS.

CLOISON 1,2 ET 3,
VOIR DESSIN F2.

AVIONNETTE DE TYPE HM-8

STRUCTURE DU FUSELAGE

Dessiné par: Paul Fournier

F-1

EN MILLIMÈTRES.

Numéro de série: