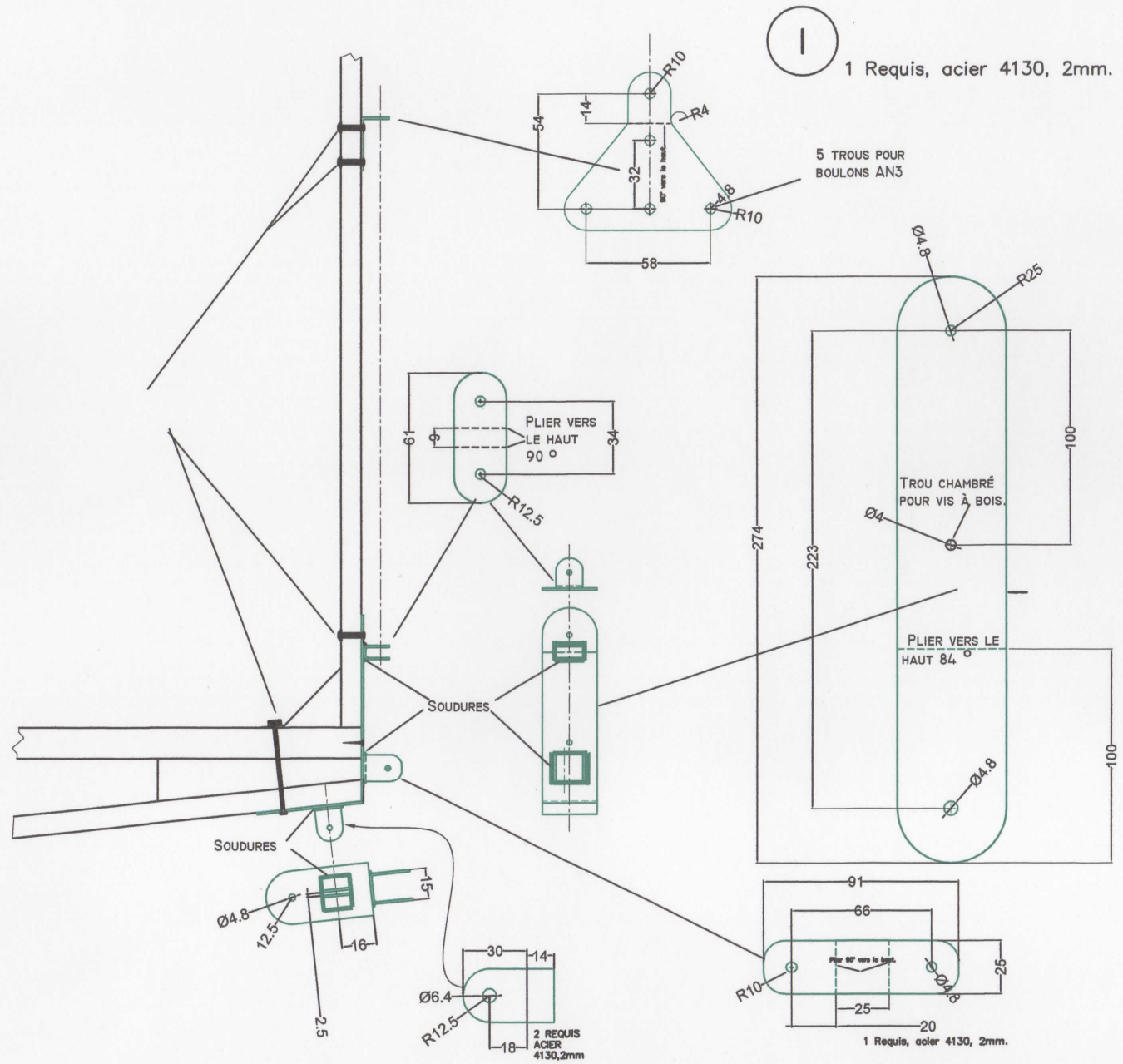

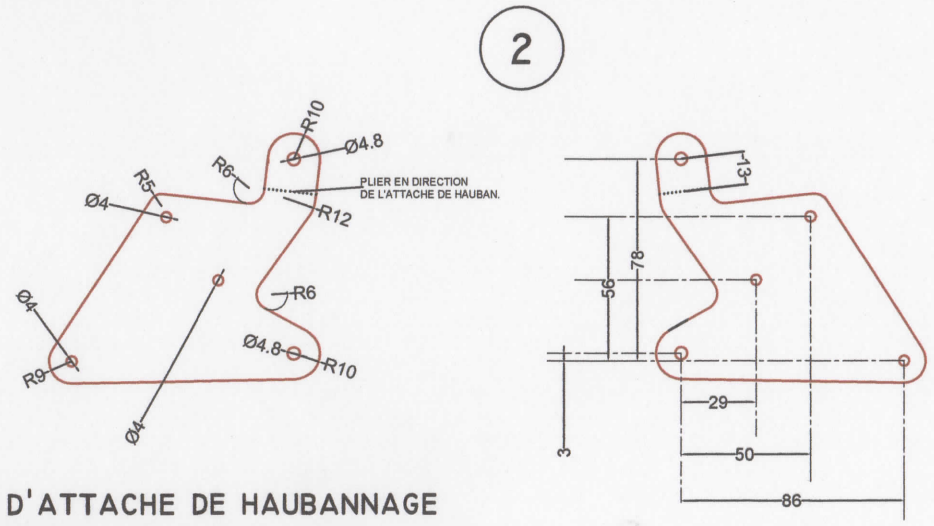

FERRURES D'ATTACHE DE HAUBANNAGE
DU GOUVERNAIL DE PROFONDEUR.
2 REQUIS: 1D,1G.
ACIER 4130, 2MM.

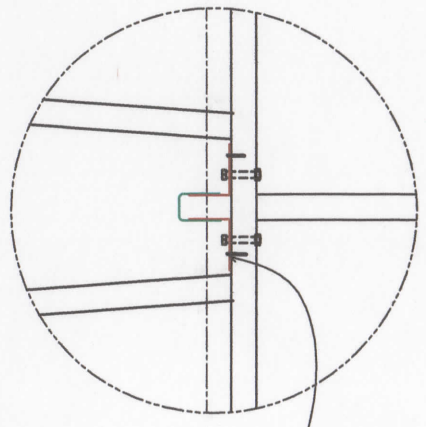

LES AUTRES DIMENSIONS SONT LES MÊMES QUE LE GOUVERNAIL DE DIRECTION.

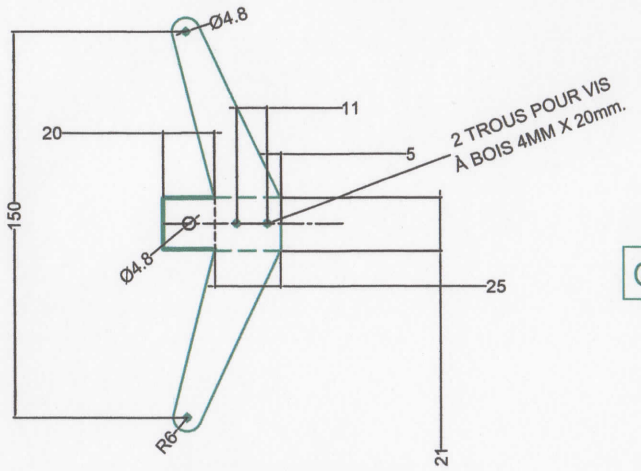

Guignol du gouvernail de direction.
ACIER 4130, 2mm.

Ferrures groupe F3
Gouvernail de direction.
Acier 4130, 2mm.

GROUPE DE FERRURES DESSINS F3 ET F4.

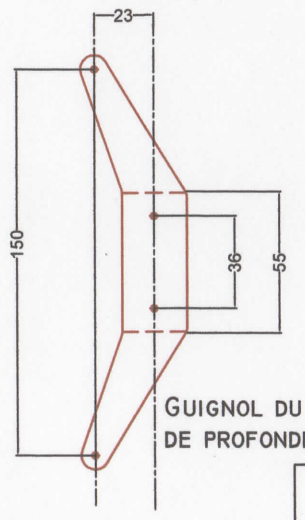

GUIGNOL DU GOUVERNAIL DE PROFONDEUR

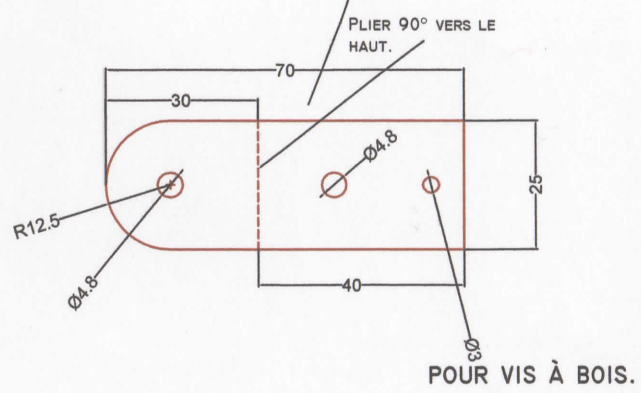

Groupe de ferrures F5,
gouvernail de profondeur.
Acier 4130, 2mm.

AVIONNETTE DE TYPE HM-8

FERRURES DE L'EMPENNAGE ET DÉTAILS DE FABRICATION.

Dessiné par: Paul Fournier | DESSIN: F-6

EN MILLIMÈTRES. | Numéro de série: